CRADY

ETIM International

EG000017
EC000074

La **gama CDM** es la nueva serie de disyuntores de motor magnetotérmicos, ofreciendo tanto **protección térmica** (sobrecargas) como **protección magnética** (cortocircuitos), asegurando de esta manera el correcto funcionamiento de todas las máquinas situadas aguas abajo del dispositivo.
Resultan ser un producto ideal para proporcionar protección frente a problemas tales como pérdidas de fase, bloqueos de arranque, sobrecargas, etc.
Gracias a su tamaño compacto se ahorra espacio en los armarios de control y brindan una respuesta rápida a cortocircuitos, apagando el motor en milisegundos.

PRINCIPALES CARACTERÍSTICAS

- ✓ **Tecnología de la unidad de disparo:** térmico-magnético
- ✓ **Número de polos:** 3 polos
- ✓ **Tipo de red:** AC
- ✓ **Tensión nominal de empleo [Ue]:** 690 V AC
- ✓ **Frecuencia asignada:** 50/60 Hz
- ✓ **Categoría de empleo:** AC-3 acorde a IEC 60947-4-1
- ✓ **Servicio nominal:** continuo acorde a IEC 60947-4-1
- ✓ **Botón de stop**
- ✓ **Botón de test** para comprobación del correcto funcionamiento del equipo
- ✓ Regulación térmica protegida por **tapa precintable**
- ✓ Montaje en carril DIN
- ✓ **Temperatura de operación:** -20°C a 60°C

Consulte nuestra gama de aparamenta modular

CE **IEC 60947-2 IEC 60947-4-1**

ESQUEMA DE CONEXIONADO

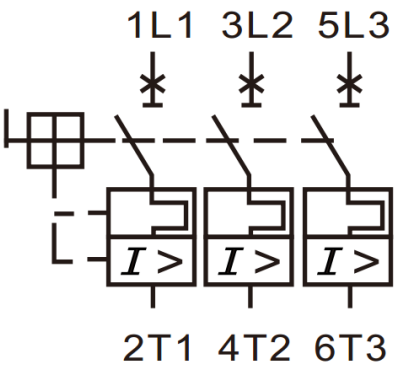

ESQUEMA DE DIMENSIONES (mm)

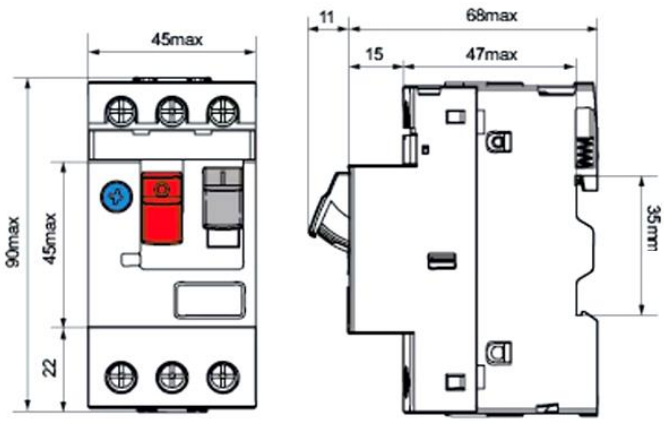

CARACTERÍSTICAS TÉCNICAS

Referencia	Código	Potencias normalizadas – motores trifásicos AC-3 (kW)						Ajuste de corriente (A)	Intensidad nominal (In)	Intensidad de disparo magnético (Ir:12xIn)
		220V	380V	415V	440V	500V	660V			
CDM-ME02	0119032	-	-	-	-	-	-	0,16 – 0,25	0,25A	3A
CDM-ME03	0119034	-	-	-	-	-	-	0,25 – 0,4	0,4A	4,8A
CDM-ME04	0119036	-	-	-	-	-	0,37	0,4 – 0,63	0,63A	7,56A
CDM-ME05	0119033	-	-	-	0,37	0,37	0,55	0,63 - 1	1A	12A
CDM-ME06	0119038	-	0,37	-	0,55	0,75	1,1	1 – 1,6	1,6A	19,2A
CDM-ME07	0119040	0,37	0,75	0,75	1,1	1,1	1,4	1,6 – 2,5	2,5A	30A
CDM-ME08	0119035	0,75	1,5	1,5	1,5	2,2	3	2,5 - 4	4A	48A
CDM-ME10	0119037	1,1	2,2	2,2	3	3,7	4	4 – 6,3	6,3A	76A
CDM-ME14	0119039	2,2	4	4	4	5,5	7,5	6 – 10	10A	120A
CDM-ME16	0119041	3	5,5	5,5	7,5	7,5	9	9 - 14	14A	168A
CDM-ME20	0119062	4	7,5	9	9	9	11	13 – 18	18A	216A
CDM-ME21	0119063	5,5	11	11	11	11	15	17 – 23	23A	276A
CDM-ME22	0119064	5,5	11	11	11	15	18,5	20 – 25	25A	300A
CDM-ME32	0119065	7,5	15	15	15	18,5	26	24 – 32	32A	384A

ACCESORIOS OPCIONALES

Bloque de **contacto auxiliar instantáneo** para disyuntores ***serie CDM-ME***, para montaje frontal.

Referencia	Código	Tipo de contacto	
CDM-AUX 1NO/NC	0119067	1	1

EJEMPLOS DE INSTALACIÓN

INSTALACIÓN MONOFÁSICA

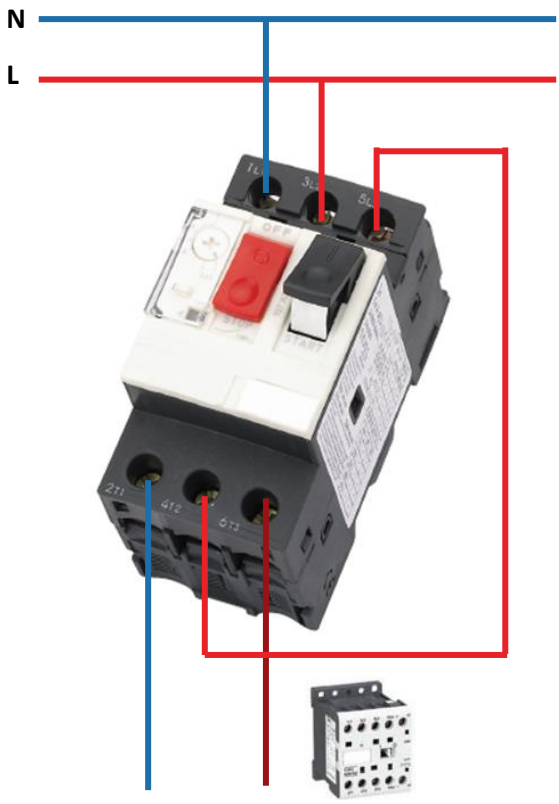

Accionamiento contactor industrial

INSTALACIÓN TRIFÁSICA

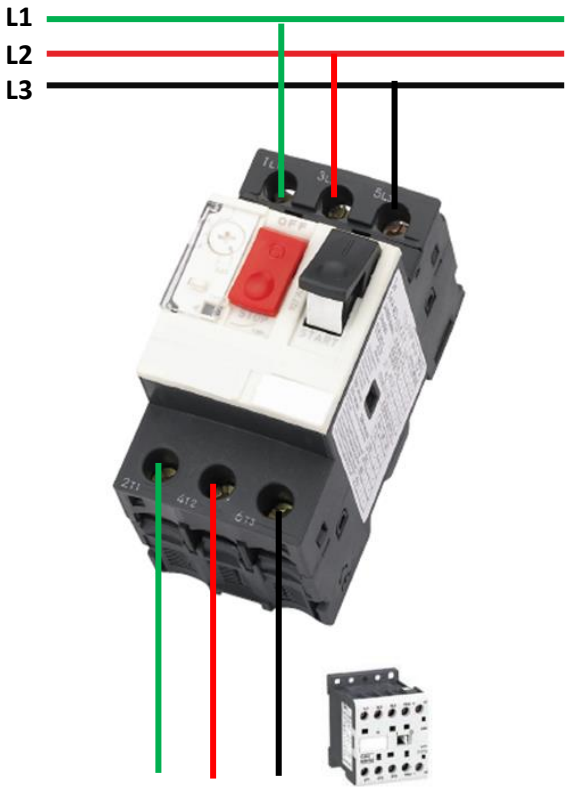

Accionamiento contactor industrial

info@grupotemper.com
tec@grupotemper.com
www.grupotemper.com

Temper Energy International, S.L.
Polígono Industrial, Nave 18, E-33199 Granda
Siero, Asturias, Spain
T: +34 985 793 204 / F: +34 985 986 341