Prolongadores IP44

KOBAN

ETIM International

EG000047
EC000306

Conectores IP44 con cuerpo de material PA6.0 clase V0, contactos de alta conductividad eléctrica y con una conexión fácil y estable.

CARACTERÍSTICAS

- ✓ **Materiales plásticos:** PA6.0 clase V0 (Nylon), PC **/ Material metálico**: latón.
- ✓ Contacto de alta conductividad eléctrica.
- ✓ Cuerpo en una pieza única consiguiendo un producto más robusto.
- ✓ A prueba de polvo, agua, corrosión, resistentes al calor y a los rayos UVA.
- ✓ Permiten una conexión fácil y estable.
- ✓ Incorporan prensaestopas y pasacables para garantizar una perfecta sujeción y protección del cable.
- ✓ Indicación del sentido de giro para facilitar el apriete/desapriete del cable de conexión.
- ✓ Fijación interior mediante tornillo consiguiendo una mayor seguridad y robustez del producto.
- ✓ Resistencia a impactos **IK07**.
- ✓ Se dispone de contacto piloto para la serie de 63 A

CE

EN/IEC 60309-1

EN/IEC 60309-2

PRINCIPALES APLICACIONES

Prolongadores IP44

ESPECIFICACIONES GENERALES

Artículo	Código	Embalaje	Corriente(A)	Tensión (V)	Polos	Código horario
KCON-216-3644	0767032	1	16	230	3	6
KCON-416-4644	0767033	1	16	400	4	6
KCON-416-5644	0767034	1	16	400	5	6
KCON-232-3644	0767035	1	32	230	3	6
KCON-432-4644	0767036	1	32	400	4	6
KCON-432-5644	0767037	1	32	400	5	6
KCON-263-3644	0767038	1	63	230	3	6
KCON-463-4644	0767039	1	63	400	4	6
KCON-463-5644	0767040	1	63	400	5	6

DIMENSIONES (mm)

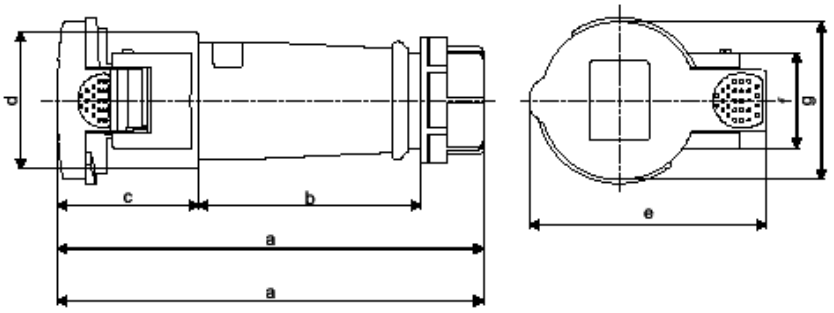

Artículo	a	b	c	d	e	f	g
KCON-216-3644	155	80,6	51,3	49,5	86	34,7	57
KCON-416-4644	156,5	82,3	51,3	55,7	90	37	61,2
KCON-416-5644	161,7	88	50,8	63	97	37	69
KCON-232-3644	200	106,5	64,2	64,2	101,8	37	71,6
KCON-432-4644	200	106,5	64,2	64,2	101,8	37	71,6
KCON-432-5644	200	108,7	62,7	70,8	111	37	79,5
KCON-263-3644	257	112,5	85	77,4	108	34	92
KCON-463-4644	257	112,5	85	77,4	108	34	92
KCON-463-5644	257	112,5	85	77,4	108	34	92

info@grupotemper.com
tec@grupotemper.com
www.grupotemper.com

Temper Energy International, S.L.
Polígono Industrial, Nave 18, E-33199 Granda
Siero, Asturias, Spain
T: +34 985 793 204 / F: +34 985 986 341