EG000017
EC001506

Medidor de energía bidireccional
Sistemas trifásicos

El **medidor de energía bidireccional trifásico** permite realizar la función de inyección cero. Compatible con toda nuestra gama de inversores ON GRID. Permite la lectura y el monitoreo de los datos tanto para la parte proveniente de la red eléctrica como para la producida directamente de los paneles solares.

PRINCIPALES CARACTERÍSTICAS

- ✓ Medición bidireccional
- ✓ Dos salidas de pulsos
- ✓ Comunicación RS485
- ✓ Certificado MID clase B
- ✓ IP51

Con nuestro medidor de energía **CS-INV-T-METER** se permite la completa monitorización en tiempo real de los datos de tu instalación. **Solo debes descargar la APP Solarman Smart.**

Compatible con toda nuestra gama de inversores trifásicos

MÁS INFORMACIÓN EN NUESTRA PÁGINA WEB

CONSIGUE LA APP SOLARMAN SMART:

Smart

Disponible en App Store

DISPONIBLE EN Google Play

DATOS TÉCNICOS

Alimentación	Fase-neutro: 100-276 Vac Entre fases: 173-480 Vac
Frecuencia	50/60 Hz
Onda de entrada	Sinusoidal
Temperatura de trabajo	-25ºC a +55ºC
Temperatura de almacenamiento	-40ºC a +70ºC
Humedad de trabajo	0%-95% HR
Altitud máxima	Hasta 2000 m
Dimensiones del raíl DIN	Raíl DIN 35 mm
Grado de protección	IP51

EN 50470-1/-3 **EN 61326-1/-2-3** **EN 61010-1/-2-3** **IEC/EN62052-11**

DATOS TÉCNICOS

Tensión nominal (Un)	3x230/400 Vac
Rango de tensión	80%-100% de Un
Corriente	10 A
Corriente máxima (Imax)	100 A
Resistencia a sobrecorriente	30% de Imax durante 0,01s
Inicio de corriente	0,4% de Ib
Consumo de energía	<2W/10VA
Frecuencia	50/60 Hz
Resistencia a la tensión Vac	4kV durante 1 minuto
Resistencia a la tensión de Impulso	Ondulación 6kV – 1,2 uS
Frecuencia de salida de pulsos	400 imp/kWh (predeterminado) 1000/100/10/1 imp/kWh/kVar (configurable)
Pantalla	LCD con luz de fondo blanca
Lectura máxima	999999,9kWh

MULTI-TARIFA

Precisión del reloj	<1s/día
Tarifa	4
Segmentos de tiempo	10

MODBUS

Tipo de bus	RS485 (semi-dúplex)
Protocolo	Modbus RTU
Ratio de baudios	2400/4800/9600/19200/38400 bps
Rango de direcciones	1-247
Cargas máximas bus	64 uds
Distancia de comunicación	1000m
Paridad	Par/Impar/Ninguno
Bit de datos	8
Bit de parada	1

M-BUS

Tipo de bus	M-Bus
Protocolo	EN 13757-3
Ratio de baudios	300/600/1200/2400/4800/9600
Paridad	Par/Impar/Ninguno
Bit de parada	1-2
Dirección primaria	1 hasta 250
Dirección secundaria	00 00 00 01 hasta 99 99 99 99

OTROS DATOS

Temperatura de funcionamiento	-25ºC a + 55ºC
Temperatura de almacenamiento	-40ºC a +70ºC
Temperatura de referencia	23ºC ± 2ºC
Humedad relativa	0% a 95% (sin condensación)
Altitud	Máximo 2500m
Tiempo de calentamiento	10s
Categoría de instalación	CAT III
Entorno mecánico / electromagnético	M1 / E2
Grado de contaminación	2
Grado de protección	IP51
Anchura (módulos)	2
Capacidad de conexionado	4-25 mm^2

ESQUEMA DE CONEXIÓN

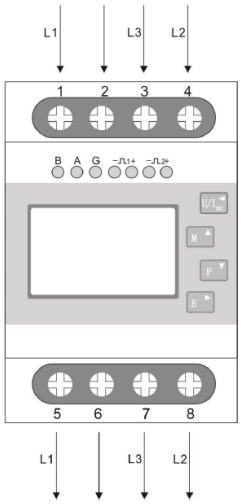

Instalación 3 fases – 3 hilos

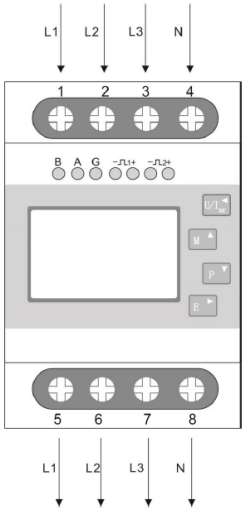

Instalación 3 fases – 4 hilos

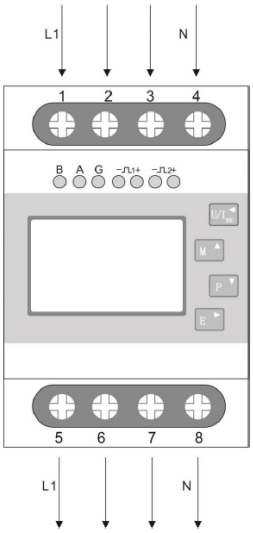

Instalación 2 fases – 2 hilos

DIMENSIONES (mm)

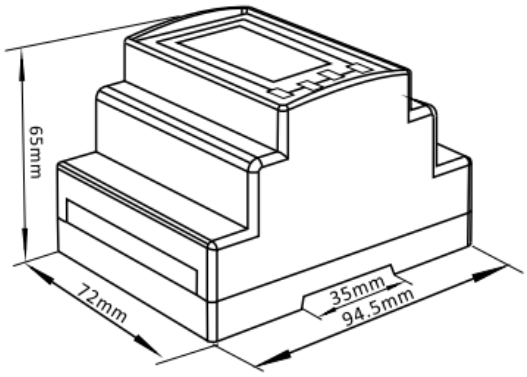

info@grupotemper.com
tec@grupotemper.com
www.grupotemper.com

Temper Energy International, S.L.
Polígono Industrial, Nave 18, E-33199
Granda
Siero, Asturias, Spain
T: +34 985 793 204 / F: +34 985 986 341