KSF-01 0767528 Indicador de secuencia de fases digital

KOBAN

ETIM International

EG000044
EC001189

Indicador digital que permite determinar la secuencia de fases en sistemas trifásicos, categoría de medida CATIII 600V. No requiere batería para su alimentación, es alimentado directamente del equipo al que está siendo conectado. Válido para su utilización tanto en aplicaciones comerciales como industriales, proporcionando resultados rápidos y precisos.

CARACTERÍSTICAS

- ✓ Indicador de secuencia de fases digital
- ✓ Sencillo manejo
- ✓ Gran ergonomía
- ✓ Gran pantalla LCD
- ✓ Rango de frecuencia hasta 400Hz
- ✓ Voltaje nominal hasta 690V
- ✓ Permite medir motores en movimiento
- ✓ No requiere batería
- ✓ IP40

INCLUIDO CERTIFICADO DE CALIBRACIÓN DE FÁBRICA TRAZABLE

CE

EMC & LVD

- ✓ **EN-61010-1**
- ✓ **EN-61010-2-032**
- ✓ **EN-61010-2-033**
- ✓ **EN-61326**

EN 61010-1 CATIII 600V

ESPECIFICACIONES GENERALES

Temperatura de funcionamiento	0 ° C a 40 ° C
Grado de contaminación	2
Tipo de protección	IP40
Dimensiones	130 x 69 x 32 (H x W x D)
Peso	130g
Seguridad eléctrica	IEC 61010/EN 61010 IEC 61557-7/EN 61557-7
Tensión operativa máxima (Ume)	690V
Categoría de empleo	CATIII 600V
Tensión nominal	40 a 690V
Rango de frecuencia	15 a 400Hz
Aumento de corriente	1 mA
Corriente de prueba nominal (por fase)	1 mA

ELEMENTOS DEL MEDIDOR DE FASES

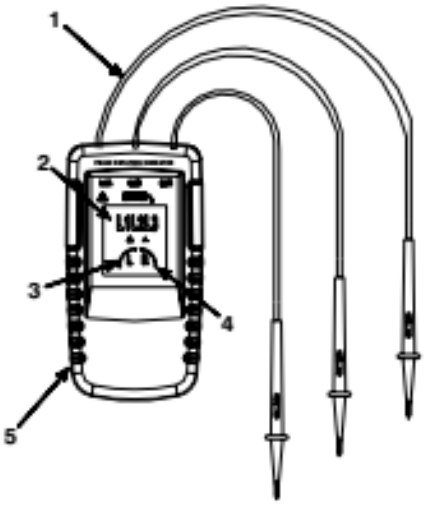

1.Conector de entrada de cable de prueba

2. Indicadores L1,L2,L3

3. Indicador LCD rotación en sentido horario

4. Indicador LCD rotación sentido anti-horario

5. Instrucciones breves en parte atrás instrumento

*(*) Accesorio de puntas de prueba adicionales bajo el código **0767920**.*

info@grupotemper.com
tec@grupotemper.com
www.grupotemper.com

Temper Energy International, S.L.
Polígono Industrial, Nave 18, E-33199 Granda
Siero, Asturias, Spain
T: +34 985 793 204 / F: +34 985 986 341